Solidité & design

Le vestiaire Moor répond aux attentes principales du marché :

- Une grande capacité de charge (40 cintres).
- Montage et manipulation facile.
- Robustesse et élégance.

Constitué de tubes d'acier de Ø2,5 cm, ce portant solide et maniable est capable de supporter jusqu'à 40 cintres. Moor est équipé de roulettes pivotantes, permettant au produit d'être déplacé à la main sans effort. Une galerie inférieure de largeur 40 cm est disponible pour recevoir sacs, parapluies ou casques de moto.

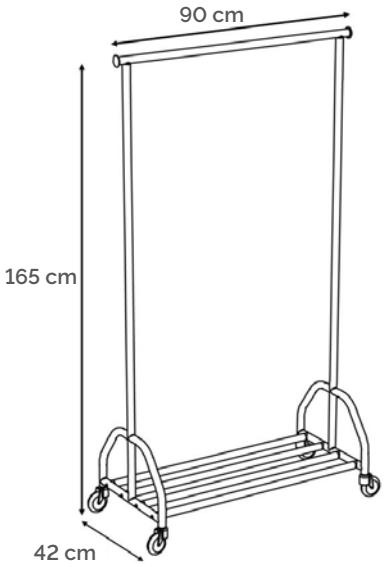

VESTIAIRE MOOR L90 x P42 x H165 cm		
Finition chromée	400050647	**172 €HT**

CINTRES Lot de 25			
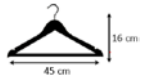	Wood	100340720	**89 €HT**
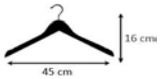	Vest	100340725	**87 €HT**

Vestiaire grande capacité

Le vestiaire Meet est doté d'une barre transversale de L147 x Ø2,5cm pouvant supporter sans risque 70 cintres. Grâce à ses quatre roulettes pivotantes, dont deux équipées de frein, ce portant se déplace sans effort de son aire de stockage vers une salle de réception, un lieu de réunion ou un hall d'accueil. Meet est équipé d'une solide galerie supérieure, réalisée en acier, qui accueillera porte-documents, casques et autres accessoires.

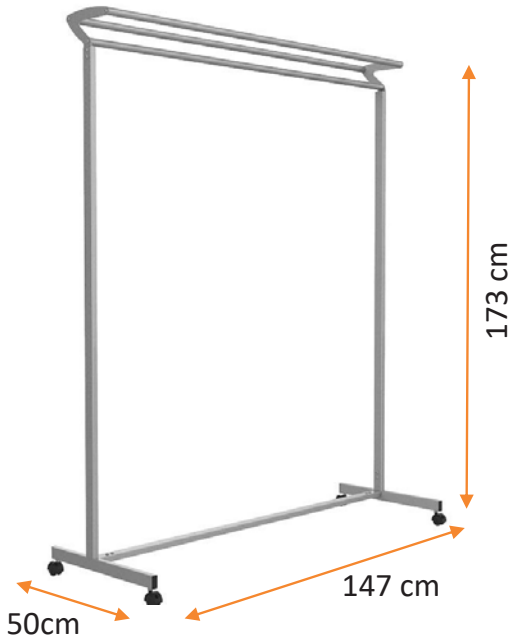

VESTIAIRE MEET L147 x P50 x H173 cm		
Gris métal	100340714	**222 €HT**

CINTRES Lot de 25			
	Wood	100340720	**89 €HT**
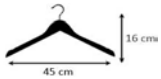	Vest	100340725	**87 €HT**