France Bureau

DEVIS GRATUIT, CLIQUEZ ICI

1 an GARANTIE

6-8 semaines DÉLAIS

ou contactez nous au
04 76 96 82 06

ECHOES FLIP FLOP

flexible et amusant

ECHOES FLIP FLOP

1 ans
GARANTIE

6-8 semaines
DÉLAIS

DEVIS GRATUIT, CLIQUEZ ICI

ou contactez nous au
04 76 96 82 06

Actualisé le 03/02/25

Nuancier

FELT

Eco-feutre efficace, un classique.

100% plastiques PET recyclé.
Résistance à l'abrasion : > 7000 cycles. Inflammabilité : Classe M1, UNE EN ISO 13501-1.

Moka 74
Jaune 61
Orange 66
Rose 65
Bleu clair 60
Vert 64
Blanc chiné 63
Gris 67
Rouge 59
Marron 58
Bleu foncé 75
Anthracite 68

Fabric

Un mélange de mailles recyclées pour la durabilité.

70% laine recyclée, 25% acrylique recyclé et 5% tissus recyclés.
Résistance à l'abrasion : 40 000 cycles. Inflammabilité : UNE EN ISO 1021-1 & 2.

Bleu océan 147
Ivoire 101
Gris clair 1000
Beige 1037
Marron clair 124
Bleu clair 41
Bleu foncé 45
Violet 72
Jaune 24
Rouge 2011
Orange 2012
Pistache 52
Vert foncé 53
Aubergine 74
Fuchsia 77

Revive 1 kvadrat

Un tissu résistant fabriqué à partir de polyester recyclé.

100% polyester recyclé FR - Poids : 420g - Résistance à l'abrasion : 60 000 Martindale - Résistance à la lumière : 5 (ISO 105-B02) - Résistance au feu : DIN 4102 B1; EN 1021-1/2.

144
154
194
224
274
324
414
424
454
524
634
754
774
834
914
944

Actualisé le 03/02/25

Clara 2 kvadrat

Une laine confortable et résistante aux coutures mélangées

92% laine vierge (peignée) - Poids : 400g - Résistance à l'abrasion : 80 000 cycles Martindale - Résistance à la lumière : 6 (ISO 105-B02) - Résistance au feu : EN 1021-1/2; BS 5852 Par1.

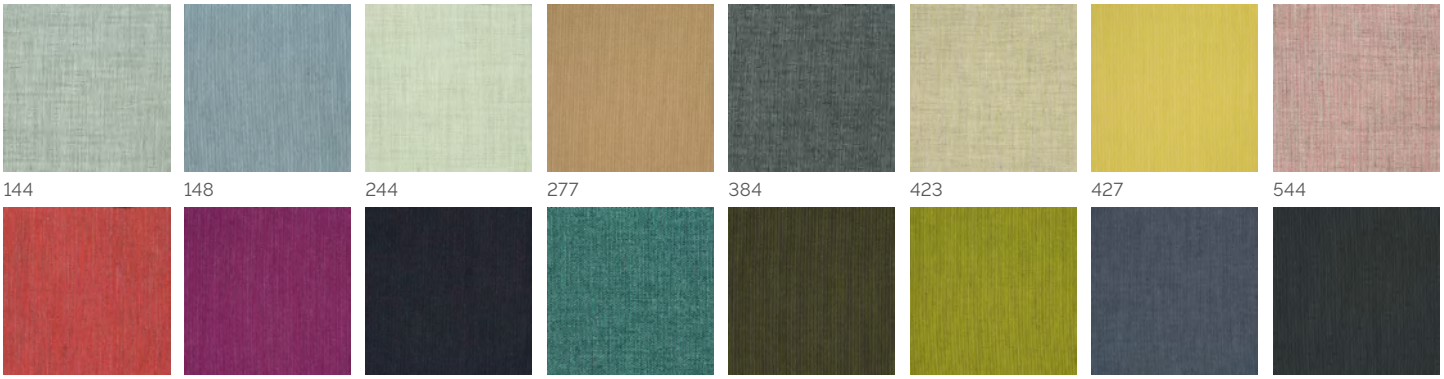

144 | 148 | 244 | 277 | 384 | 423 | 427 | 544

548 | 647 | 797 | 884 | 933 | 937 | 983 | 987

Descriptif technique

Des produits responsables, fabriqués totalement à la main. Intérieur fabriqué avec des matériaux biodégradables et feutre de polyéthylène issu de produits recyclés.

Echoes Desk Flip Flop
Panneau privatif frontal, sans fixation au plateau. Positionnable sur n'importe quel bureau. Atténuation des bruits environnants.

De nombreux choix de tailles possibles pour tous les bureaux. Longueur du panneau central : de 80 à 200 cm.
Deux curseurs inclus de dimensions L4 x H1,3 x P0,8 cm.

Tarif

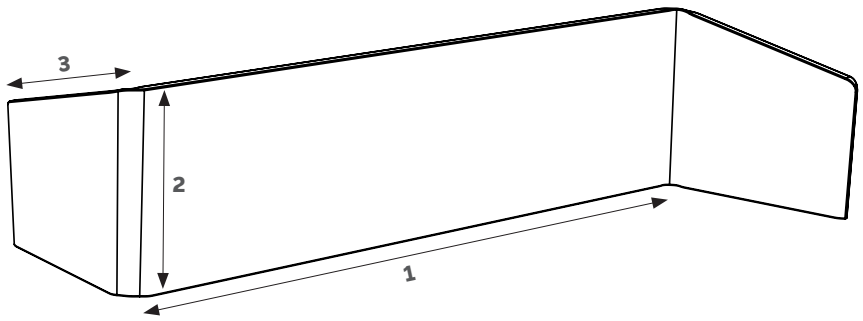

1 - Longueur du panneau central de 80 à 200 cm

2 - Hauteur du panneau central de 35 ou 50 cm

3 - Longueur des panneaux latéraux de 37,5 ou 50 cm

ECHOES DESK FLIP FLOP

		3 - L37,5 cm	Fabric & Revive 1	Clara 2	3 - L50 cm	Fabric & Revive 1	Clara 2
1 - L80 cm	2 - L35 cm	DESKFF803735 + ␣	691 €HT	791 €HT	DESKFF805035 + ␣	770 €HT	887 €HT
	2 - L50 cm	DESKFF803750 + ␣	758 €HT	860 €HT	DESKFF805050 + ␣	839 €HT	955 €HT
1 - L100 cm	2 - L35 cm	DESKF1003735 + ␣	748 €HT	861 €HT	DESKF1005035 + ␣	820 €HT	946 €HT
	2 - L50 cm	DESKF1003750 + ␣	808 €HT	920 €HT	DESKF1005050 + ␣	890 €HT	1017 €HT
1 - L120 cm	2 - L35 cm	DESKF1203735 + ␣	813 €HT	937 €HT	DESKF1205035 + ␣	890 €HT	1029 €HT
	2 - L50 cm	DESKF1203750 + ␣	884 €HT	1008 €HT	DESKF1205050 + ␣	964 €HT	1102 €HT
1 - L140 cm	2 - L35 cm	DESKF1403735 + ␣	891 €HT	1028 €HT	DESKF1405035 + ␣	911 €HT	1060 €HT
	2 - L50 cm	DESKF1403750 + ␣	959 €HT	1095 €HT	DESKF1405050 + ␣	986 €HT	1135 €HT
1 - L160 cm	2 - L35 cm	DESKF1603735 + ␣	934 €HT	1080 €HT	DESKF1605035 + ␣	964 €HT	1125 €HT
	2 - L50 cm	DESKF1603750 + ␣	978 €HT	1124 €HT	DESKF1605050 + ␣	990 €HT	1153 €HT
1 - L180 cm	2 - L35 cm	DESKF1803735 + ␣	978 €HT	1135 €HT	DESKF1805035 + ␣	1055 €HT	1229 €HT
	2 - L50 cm	DESKF1803750 + ␣	1050 €HT	1208 €HT	DESKF1805050 + ␣	1131 €HT	1473 €HT
1 - L200 cm	2 - L35 cm	DESKF2003735 + ␣	1024 €HT	1197 €HT	DESKF2005035 + ␣	1102 €HT	1286 €HT
	2 - L50 cm	DESKF2003750 + ␣	1098 €HT	1269 €HT	DESKF2005050 + ␣	1208 €HT	1573 €HT